LISTINO NETTO

RIVENDITORE

2018

NAPOLEON®

NAPOLEON

EXPERTS IN GAS & INFRARED GRILLING

8 MANIERE DIFFERENTI DI CUCINARE CON I BARBECUE NAPOLEON

NATURAL GAS PROPANE CHARCOAL

ESCLUSIVA NAPOLEON®

1 Scottare a 980° sulla SIZZLE ZONE

La Sizzle Zone, è una superficie di cottura ad alte temperature, dove si raggiungono i 980° grazie ai 10000 minuscoli orifizi del diffusore in ceramica. Il calore intenso, simile alla carbonella, sigilla istantaneamente i liquidi di cottura per garantire carni incrediblmente tenere e succose e dal gusto ineguagliabile.

2 La cottura con la Piastra in ghisa

Crostacei, pesci, carni e verdure sono cotti su una piastra in ghisa, a volte con un filo d'olio d'oliva.
Cotti sulla piastra, nei propri succhi, offrono un sapore autentico, franco e naturale come la cucina mediterranea.

ESCLUSIVA NAPOLEON®

3 La cottura 'TEPPANYAKI'

Questa tecnica di cottura offre una serie innumerevole di possibilità ed è estremamente sana.
La pesante piastra in acciaio inox si scalda rapidamente dal momento in cui viene acceso il gas. Mescolati continuamente, le verdure, la carne o il pesce non bruciano mai e sono deliziosamente croccanti e saporiti.

4 L'affumicatura

L'affumicatura serve a trasmettere agli alimenti un gusto affumicato irresistibile. Durante una cottura a calore moderato, i pezzettini di legno umidificati emettono un fumo che penetra lentamente nelle vostre carni oppure nei pesci donandogli un sapore delicato di legno affumicato.

5 La cottura diretta

La classica grigliata al barbecue è la cottura diretta.
Con tutti i bruciatori accesi, è utilizzata nel momento in cui c'è bisogno di grigliare o cuocere gli alimenti in meno di 20 minuti.

6 La cottura indiretta

La cottura indiretta è preferibile per gli alimenti che devono cuocere per lungo tempo a bassa temperatura. Il barbecue deve essere inizialmente ben pre-riscaldato. Il principio è quello di un forno tradizionale, con un calore medio all'interno e un bruciatore centrale spento ma il piatto avrà il sapore autentico del barbecue.

7 Il girarrosto

Grazie al bruciatore posteriore ad infrarossi, gli arrosti e i polli vengono dorati al punto giusto, croccanti e saporiti e si sciolgono sotto i denti. Anatra laccata o maialino al latte, il limite delle possibilità è la vostra immaginazione.
Il girarrosto professionale è disponibile per tutti i barbecue Napoleon ed è munito di contrappeso e di quattro punte.

ESCLUSIVA NAPOLEON®

8 La cottura a carbonella

Tutti i barbecue a gas Napoleon possono essere muniti di questa opzione: una vasca in ghisa per la carbonella. Grazie all'accensione con il gas, bastano pochi minuti per avere delle belle bracia di carbonella. Spegnete il bruciatore a gas e siete pronti per il tradizionale barbecue a carbonella nel vostro Napoleon a gas.

PRESTIGE®

Prestige PRO

PRO825RSIB

> 39.2 kW
10 Bruciatori

61825 Cover Nap
56040 Piastra ghisa reversibile 45x33 cm
69532 Kit Girarrosto

Proudly Made in Canada

PRESIDENT'S LIMITED LIFETIME WARRANTY

INFRARED SIZZLE ZONE

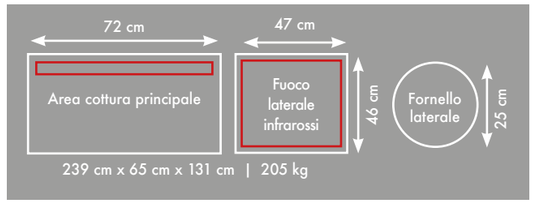

NAPOLEON® EXCLUSIVE FEATURES

PRESTAZIONI SIMILI A QUELLE DEL FORNO
Il coperchio a guida scorrevole LIFT EASE™ di Napoleon si ritrae per rendere più spazioso il vostro giardino o la terrazza. La tenuta del coperchio non viene compromessa dalla presenza di vento. Tutto il calore viene conservato sotto alla doppia parete del coperchio, dal design lineare, per offrirvi prestazioni simili a quelle di un forno.

NAPOLEON®

PRO665RSIB

> 31 kW
8 Bruciatori

PRESTIGE® PRO

61665 Cover Nap
56040 Piastra ghisa reversibile 45x33 cm
69632 Kit Girarrosto

Proudly Made in Canada

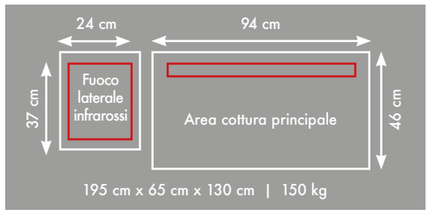

NAPOLEON® EXCLUSIVE FEATURES

NAPOLEON
ESPERTI IN GRIGLIATE A GAS E INFRAROSSI

L'AROMA DELLA CARBONELLA DIRETTAMENTE DAL VOSTRO GRILL A GAS - Il vassoio per la carbonella, opzionale, di Napoleon vi consente di aggiungere il sapore tipico della cottura a carbonella ogni qualvolta lo vogliate. Basta sostituire il vassoio quello della carbonella, aggiungere la carbonella e accendere il grill.

PRO500RSIB

> 25.7 kW
6 Bruciatori

PRESTIGE® PRO

61500 Cover Nap
56040 Piastra ghisa reversibile 45x33 cm
69232 Kit Girarrosto

Proudly Made in Canada

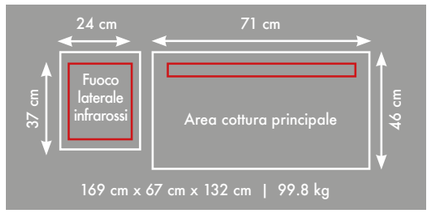

NAPOLEON® EXCLUSIVE FEATURES

PIASTRE DI SCOTTATURA IN ACCIAIO INOX A DUE LIVELLI - Le piastre di scottatura in acciaio Inox, posizionabili a due livelli diversi, consentono la diffusione uniforme del calore e l'eliminazione continua dei grassi. Il calore viene diffuso in maniera omogenea sull'intera superficie di cottura

P500RSIB

> 25.7 kW
6 Bruciatori

PRESTIGE® I

61500 Cover Nap
56040 Piastra ghisa reversibile 45x33 cm
69232 Kit Girarrosto

Proudly Made in Canada

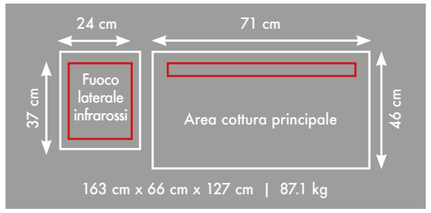

NAPOLEON® EXCLUSIVE FEATURES

NAPOLEON
ESPERTI IN GRIGLIATE A GAS E INFRAROSSI

SISTEMA DI COTTURA ROBUSTO, IN ACCIAIO INOX
- Una cottura uniforme, sia velocemente ad alte temperature che lentamente a basse temperature; griglie di cottura WAVE™, brevettate, per ottenere le tipiche strisce di scottatura di Napoleon®; piastre per scottatura autopulenti, brevettate, per il controllo delle fiammate e bruciatori robusti, per un calore controllato e omogeneo.

P500RSIB

> 25.7 kW
6 Bruciatori

PRESTIGE® I

61500 Cover Nap
56040 Piastra ghisa reversibile 45x33 cm
69232 Kit Girarrosto

Proudly Made in Canada

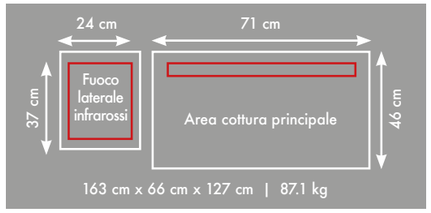

NAPOLEON® EXCLUSIVE FEATURES

R425SIB

> 15.6 kW
4 Bruciatori

61425 Cover Nap
69712 Kit Girarrosto

Proudly Made in Canada

15 YEAR LIMITED WARRANTY

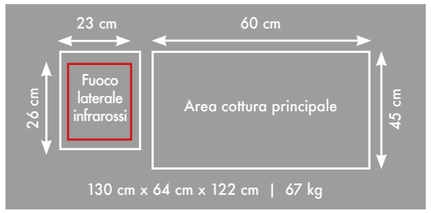

NAPOLEON® EXCLUSIVE FEATURES

ROGUE ®

ROGUE ®

R425SIBPK

> 15.6 kW
4 Bruciatori

61425 Cover Nap
69712 Kit Girarrosto

Proudly Made in Canada

15 YEAR LIMITED WARRANTY

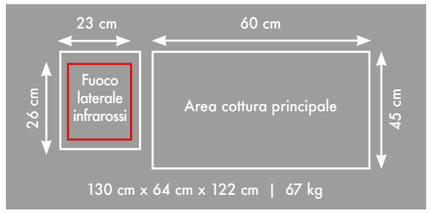

NAPOLEON® EXCLUSIVE FEATURES

BRUCIATORE POSTERIORE IN CERAMICA A INFRAROSSI - Il calore prodotto dal bruciatore posteriore e la rosticceria sigilla i liquidi, mantenendo le carni morbide. Gli arrosti si dorano da soli e saranno sempre perfetti, con risultati sempre degni di ristorante. (Kit rosticceria resistente, supporto in acciaio inox e forchettoni disponibili nella maggior parte dei modelli).

NAPOLEON®

R425SB

> 14.4 kW
4 Bruciatori

61425 Cover Nap
69712 Kit Girarrosto

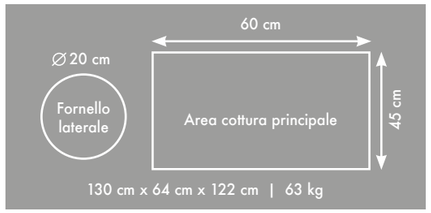

NAPOLEON® EXCLUSIVE FEATURES

COTTURA STILE ROSTICCERIA - La cottura in stile rosticceria consente di sigillare i liquidi di cottura e di dorare l'esterno delle carni. Utilizzare questo sistema per grossi tagli quali gli arrosti, il pollame o i cosciotti di agnello. Le carni risultano generalmente più succose, rosolate e vengono arrostite lentamente.

NAPOLEON®
ESPERTI IN GRIGLIATE A GAS E INFRAROSSI

ROGUE ®

ROGUE ®

R365SIBPK

> 15.6 kW
3 Bruciatori

61365 Cover Nap
69712 Kit Girarrosto

Proudly Made in Canada

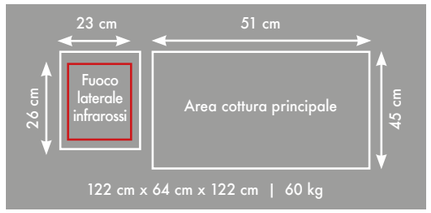

NAPOLEON® EXCLUSIVE FEATURES

NAPOLEON®

LEX730RSIB

> 32.1 kW
7 Bruciatori

61730 Cover Nap LEX730
56040 Piastra ghisa reversibile 45x33 cm
69332 Kit girarrosto

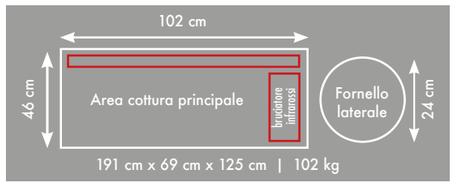

NAPOLEON® EXCLUSIVE FEATURES

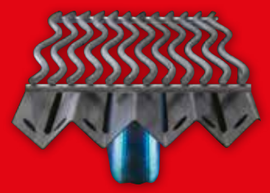

SISTEMA DI COTTURA ROBUSTO, IN ACCIAIO INOX - Una cottura uniforme, sia velocemente ad alte temperature che lentamente a basse temperature; griglie di cottura WAVE™, brevettate, per ottenere le tipiche strisce di scottatura di Napoleon©; piastre per scottatura autopulenti, brevettate, per il controllo delle fiammate e bruciatori robusti, per un calore controllato e omogeneo.

NAPOLEON®
ESPERTI IN GRIGLIATE A GAS E INFRAROSSI

LEX605RSIB

> 27.3 kW
6 Bruciatori

61605 Cover Nap
56040 Piastra ghisa reversibile 45x33 cm
69332 Kit girarrosto

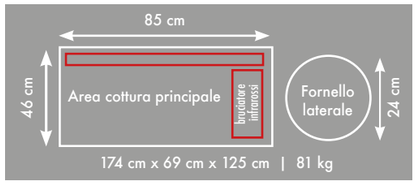

NAPOLEON® EXCLUSIVE FEATURES

BRUCIATORE POSTERIORE IN CERAMICA A INFRAROSSI - Il calore prodotto dal bruciatore posteriore per la rosticceria sigilla i liquidi, mantenendo le carni morbide. Gli arrosti si dorano da soli e saranno sempre perfetti, con risultati sempre degni di ristorante. (Kit rosticceria resistente, supporto in acciaio inox e forchettoni disponibili nella maggior parte dei modelli).

LEX485RSIB

> 22.2 kW
6 Bruciatori

inox

61485 Cover Nap
56040 Piastra ghisa reversibile 45x33 cm
69212 Kit girarrosto

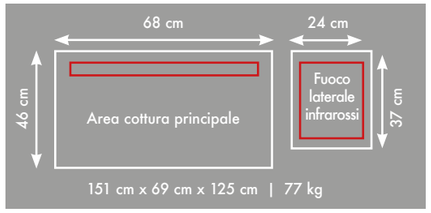

NAPOLEON® EXCLUSIVE FEATURES

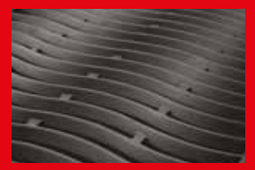

GRIGLIE DI COTTURA IN GHISA - Le griglie di cottura in ghisa porcellanata possono essere utilizzate da entrambi i lati, per offrire scottature perfette oppure per sigillare i liquidi di cottura.

NAPOLEON®
ESPERTI IN GRIGLIATE A GAS E INFRAROSSI

LEX485RSIBPK

> 22.2 kW
6 Bruciatori

black

61485 Cover Nap
56040 Piastra ghisa reversibile 45x33 cm
69212 Kit girarrosto

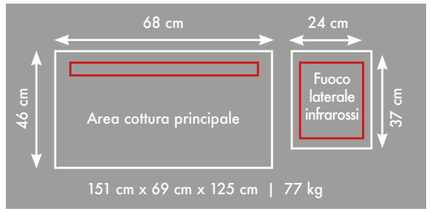

NAPOLEON® EXCLUSIVE FEATURES

TECNOLOGIA A INFRAROSSI - Il calore intenso della tecnologia a infrarossi di Napoleon sigilla istantaneamente i liquidi di cottura per garantire una fantastica esperienza culinaria! Oltre 10.000 ugelli producono una temperatura pari a 980°C per ottenere delle scottature ideali.

NAPOLEON®

LE3

>22.2 kW
5 Bruciatori

LE485RSIB

Alimentazione gas Propano/Metano

61485 Cover Nap
56040 Piastra ghisa reversibile 45x33 cm
69212 Kit girarrosto

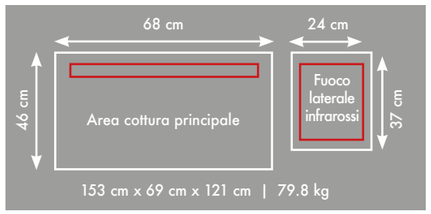

15 YEAR LIMITED WARRANTY

NAPOLEON® EXCLUSIVE FEATURES

MENSOLE LATERALI PIEGHEVOLI - La tecnologia tubolare flessibile fa sì che il collegamento del fornello laterale al pannello di controllo sia flessibile, a differenza degli standard tubi in acciaio, rigidi. In questo modo, i ripiani laterali possono essere comodamente ripiegati per ottimizzare lo spazio occupato.

NAPOLEON® ESPERTI IN GRIGLIATE A GAS E INFRAROSSI

TRIUMPH 495

TRIUMPH

T495SB

>18.4 kW
5 Bruciatori

61495 Cover Nap
56060 Piastra ghisa reversibile 42x22 cm
69412 Kit girarrosto

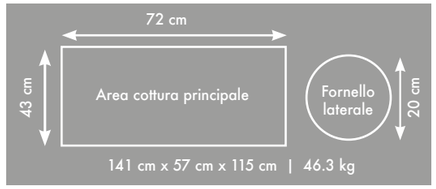

10 YEAR LIMITED WARRANTY

NAPOLEON® EXCLUSIVE FEATURES

ACCENSIONE JETFIRE™ ISTANTANEA - L'accensione JETFIRE™ di Napoleon avvia ogni bruciatore individualmente, assicurando un'accensione affidabile - OGNI volta.

NAPOLEON®

T410SB

>14.4 kW
4 Bruciatori

TRIUMPH 410

TRIUMPH

61410 Cover Nap
56060 Piastra ghisa reversibile 42x22 cm
69412 Kit girarrosto

10 YEAR LIMITED WARRANTY

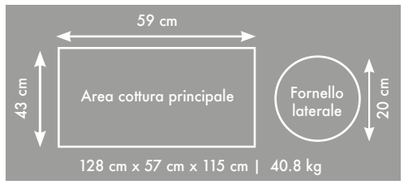

NAPOLEON® EXCLUSIVE FEATURES

NAPOLEON
ESPERTI IN GRIGLIATE A GAS E INFRAROSSI

COTTURA INDIRETTA - La cottura indiretta è simile a quella fatta al forno. Il cibo viene posto direttamente sopra il bruciatore spento invece che direttamente sulla fiamma. Ciò si ottiene accendendo solo alcuni dei bruciatori – basta accendere un lato a fiamma alta e cucinare il cibo su lato opposto. Si tratta di un ottimo sistema per preparare tagli di carne difficili quali la punta di petto e le costine che richiedono lunghi tempi di cottura a basse o medie temperature.

T325SB

>10.4 kW
3 Bruciatori

TRIUMPH 325

TRIUMPH

61326 Cover Nap
56060 Piastra ghisa reversibile 42x22 cm
69412 Kit girarrosto

10 YEAR LIMITED WARRANTY

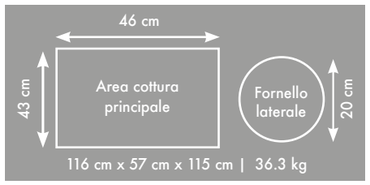

NAPOLEON® EXCLUSIVE FEATURES

COTTURA STILE FORNO TERMOVENTILATO - Il pane, i panini, le torte e le pizze possono essere preparati alla perfezione sotto al coperchio del grill. Per una cottura termoventilata, seguire le stesse istruzioni indicate per il metodo di cottura indiretta.

NAPOLEON®

TQ285

>4.1 kW
2 Bruciatori

TRAVELQ™

TRAVELQ PORTABLE GAS GRILL

56080 Piastra ghisa reversibile 42x22 cm
61286 Cover Nap

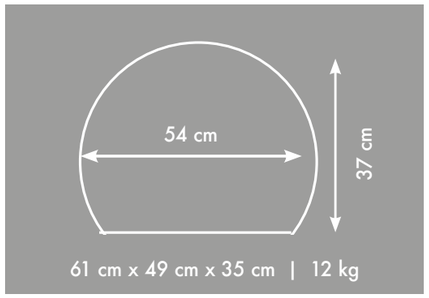

10 YEAR LIMITED WARRANTY

NAPOLEON® EXCLUSIVE FEATURES

MASSIMA VERSATILITÀ - Design innovativo del carrello 'a forbice', con grandi ruote da 20 cm che facilitano il trasporto e l'immagazzinamento in verticale, anche appeso al muro. Rimane saldamente bloccato in posizione verticale. Si monta poi velocemente garantendo uno stabile supporto.

NAPOLEON®
ESPERTI IN GRIGLIATE A GAS E INFRAROSSI

TRAVELQ™

TRAVELQ PORTABLE GAS GRILL

TQ285X

>4.1 kW
2 Bruciatori

56080 Piastra ghisa reversibile 42x22 cm
61286 Cover Nap

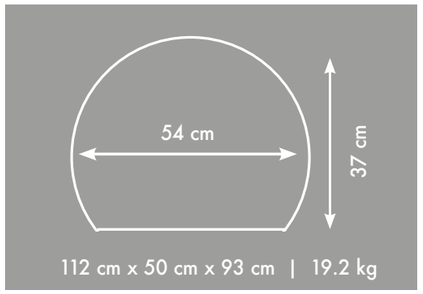

10 YEAR LIMITED WARRANTY

NAPOLEON® EXCLUSIVE FEATURES

COTTURA STILE FORNO TERMOVENTILATO - Il pane, i panini, le torte e le pizze possono essere preparati alla perfezione sotto al coperchio del grill. Per una cottura termoventilata, seguire le stesse istruzioni indicate per il metodo di cottura indiretta.

NAPOLEON®

PRO285

>4.1 kW
2 Bruciatori

61286 Cover

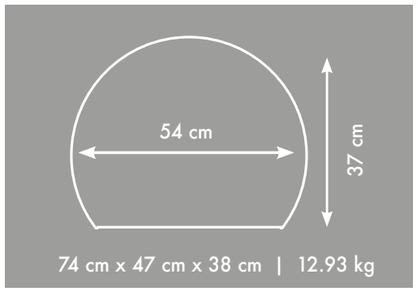

STAND PRO285

61287 Cover

TRAVELQ™ PRO

TRAVELQ PRO
PORTABLE GAS GRILL

122 cm x 52 cm x 108 cm | 9 kg

NAPOLEON® EXCLUSIVE FEATURES

OPZIONE CARRELLO - Un robusto e stabile carrello con mensole laterali rimovibili dotato di pratiche caratteristiche come ad esempio: vassoio per i condimenti e apribottiglie in acciaio inox; mensole laterali spaziose per offrire una più ampia superficie di lavoro; frontalino per nascondere la bombola di propano; robusti ganci per immagazzinare le griglie in ghisa quando non in uso.

NAPOLEON®
ESPERTI IN GRIGLIATE A GAS E INFRAROSSI

APOLLO

APOLLO®
APOLLO®2

ASK300

61900 Cover Nap

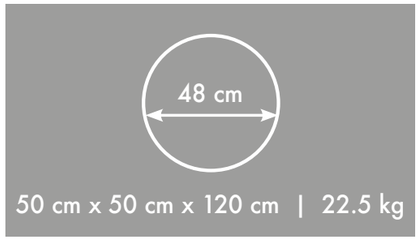

NAPOLEON® EXCLUSIVE FEATURES

GANCI PER IL PESCE / LA CARNE - Le costine, le salsicce, interi pesci o grossi tagli di carne possono essere facilmente appesi all'interno della camera di cottura. Gli sportelli di accesso rendono facile l'introduzione di trucioli di legno o di carbonella, senza dover rimuovere il coperchio.

NAPOLEON®

PRO22-L

75022 Griglia ghisa

Cestello carbonella

Starter carbonella

61910 Cover Nap
55100 Gancio attrezzi
67400 Cestello carbonella
67800 Starter carbonella

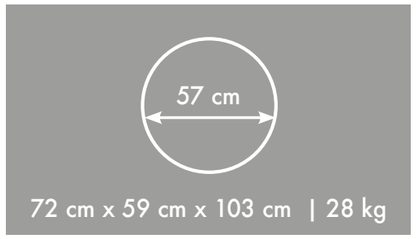

NAPOLEON® EXCLUSIVE FEATURES

ACCENSIONE DELLA CARBONELLA - Avviate il vostro grill a carbonella con il nostro veloce e semplice attrezzo di accensione. È sufficiente accartocciare alcuni giornali sotto all'attrezzo, riempire il contenitore di carbonella, accendere i giornali attraverso i fori presenti nella parte inferiore e immediatamente la carbonella sarà incandescente, pronta per grigliate perfette. In questo modo non avrete bisogno di liquidi di accensione che potrebbero lasciare un gusto spiacevole al cibo.

NAPOLEON®
ESPERTI IN GRIGLIATE A GAS E INFRAROSSI

NK22CK-L

Leg Model

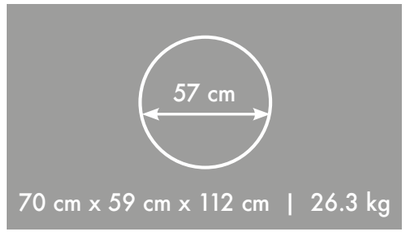

NK22CK-L

61910 Cover Nap

Cestello carbonella

Starter carbonella

NAPOLEON® EXCLUSIVE FEATURES

GANCIO IN ACCIAIO INOX PER UTENSILI - Comodo e personalizzato, si aggancia perfettamente attorno al grill sferico a carbonella di Napoleon. Adesso i vostri accessori preferiti sono a portata di mano durante le vostre grigliate in compagnia.

NK22CK-C

Cart Model

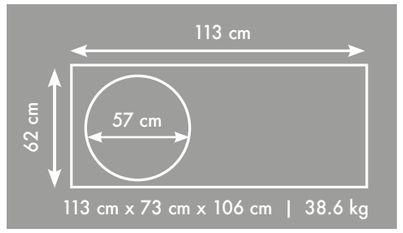

NK22CK-C

61911 Cover Cart

NAPOLEON®

BIPRO825RBI

> 33.3 kW
9 Bruciatori

PRESTIGE®

Alimentazione gas Propano

61826 Cover Nap
69532 Kit girarrosto

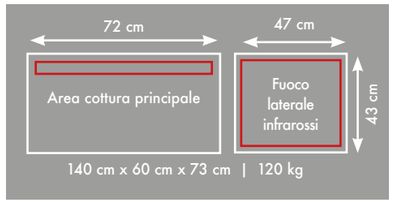

NAPOLEON® EXCLUSIVE FEATURES

NAPOLEON
ESPERTI IN GRIGLIATE A GAS E INFRAROSSI

BARBECUE AD INCASSO

BIPRO665RB

> 27 kW
7 Bruciatori

PRESTIGE®

Alimentazione gas Propano/Metano

61666 Cover Nap
69632 Kit girarrosto

N. 370-0729 CE

Kit infrarosso serie PRO

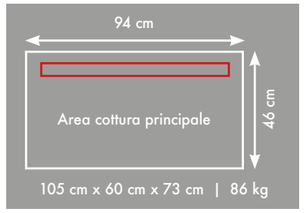

NAPOLEON® EXCLUSIVE FEATURES

BARBECUE AD INCASSO

BIPRO500RB

> 21.7 kW
5 Bruciatori

PRESTIGE®

Alimentazione gas Propano/Metano

61501 Cover Nap
69232 Kit girarrosto

N. 370-0729 CE

Kit infrarosso serie PRO

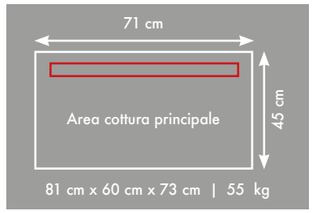

Proudly made in Canada

NAPOLEON® EXCLUSIVE FEATURES

BILEX605RBI

> 23.2 kW
5 Bruciatori

Alimentazione gas Propano

61606 Cover Nap
69332 Kit girarrosto

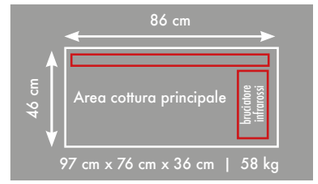

15 YEAR LIMITED WARRANTY

NAPOLEON® EXCLUSIVE FEATURES

NAPOLEON
ESPERTI IN GRIGLIATE A GAS E INFRAROSSI

BARBECUE AD INCASSO

BARBECUE AD INCASSO

BILEX485RB

> 18.4 kW
5 Bruciatori

Alimentazione gas Propano

61486 Cover Nap
69212 Kit girarrosto

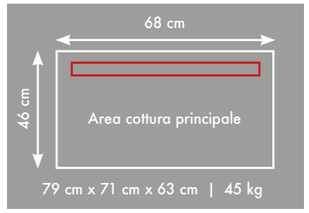

FHM604 *
DIMENSIONI:
59 x 51 x 3 cm
largh. | lungh. | alt.

Potenza KW: **Ausiliario 1000 W**
Semirapido 1,75KW
Tripla Corona 3,3 KW
Griglia in dotazione **Ghisa**

FHM301 *
DIMENSIONI:
30 x 51 x 3 cm
largh. | lungh. | alt.

Potenza KW
Tripla Corona 3,3 KW
Griglia in dotazione **Ghisa**

FHM302 *
DIMENSIONI:
30 x 51 x 3 cm
largh. | lungh. | alt.

Potenza KW: **Ausiliario 1KW**
Rapido 3KW
Griglia in dotazione **Ghisa**

N370-0504 DE
DIMENSIONI:
38 x 45,5 x 16 cm
largh. | lungh. | alt.

Potenza KW
Singola Corona 2,9 KW
Griglia in dotazione **Ghisa**

*** Completo di coperchio**

QUESTI ARTICOLI NON SONO PRODOTTI DIRETTAMENTE DA NAPOLEON GRILL

15 YEAR LIMITED WARRANTY

NAPOLEON® EXCLUSIVE FEATURES

NAPOLEON® ESPERTI IN GRIGLIATE A GAS E INFRAROSSI

BARBECUE AD INCASSO

FUOCO LATERALE AD INCASSO

NAPOLEON®

Armonia AMX 611-L
Inox satinato

DIMENSIONI:
86 x 50 cm
largh. | lungh.

Base **4,5 cm**
Foro Incasso **84 x 48 cm**
Bordo **SLIM**

Armonia AMX 610
Inox satinato

DIMENSIONI:
42 x 50 cm
largh. | lungh.

Base **4,5 cm**
Foro Incasso **40 x 48 cm**
Bordo **SLIM**

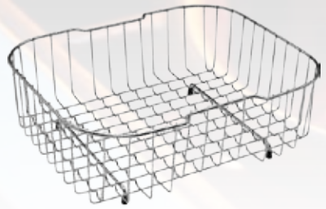

67840
Cestello Inox

40682
Tagliere legno

47761
Tagliere Higenia

Rotondo RAX 610-38
Inox satinato

DIMENSIONI:
∅ 43,5 cm

Base **4,5 cm**
Foro Incasso **diam. 41 cm**
Bordo **SLIM**

47838
Cestello Inox

40687
Tagliere legno

QUESTI ARTICOLI NON SONO PRODOTTI DIRETTAMENTE DA NAPOLEON GRILL

51873 Lounge Canna girevole Cromato

DIMENSIONI:
21,5 x 43,7 cm
largh. | alt.

Tipo **Miscelatore monocomando**
Flessibili **inox**
Rotazione Canna **360 °**
Base **diam. 50 mm**

77706 Lounge Doccia Professionale Cromato

DIMENSIONI:
23 x 49 cm
largh. | alt.

Tipo **Miscelatore semi-professionale**
Flessibili **inox**
Rotazione Canna **360 °**
Base **diam. 50 mm**

80642 Novara Eco Doccia Cromato

DIMENSIONI:
19,5 x 18,8 cm
largh. | alt.

Tipo **Miscelatore monocomando**
Flessibili **inox**
Rotazione Canna **120 °**
Base **diam. 56 mm**

80641 Novara Eco Canna girevole Cromato

DIMENSIONI:
22 x 17,5 cm
largh. | alt.

Tipo **Miscelatore monocomando**
Flessibili **inox**
Rotazione Canna **360 °**
Base **diam. 46 mm**

56201 Acciaio inox Atlas Inox satinato

DIMENSIONI:
21,6 x 25,7 cm
largh. | alt.

Tipo **Miscelatore monocomando**
Flessibili **inox**
Rotazione Canna **360 °**
Base **diam. 54 mm**

QUESTI ARTICOLI NON SONO PRODOTTI DIRETTAMENTE DA NAPOLEON GRILL

NAPOLEON
ESPERTI IN GRIGLIATE A GAS E INFRAROSSI

LAVABI AD INCASSO

MISCELATORI

NAPOLEON

BC 45A A FRIGO
DIMENSIONI:
82 x 59,5 x 57,2 cm
alt. | largh. | prof.

MONO
temperatura 2° - 10°

JG 45A AD CANTINETTA
DIMENSIONI:
82 x 59,5 x 57,2 cm
alt. | largh. | prof.

DOPPIA
temperatura 5° - 10° e 10°-18°

QUESTI ARTICOLI NON SONO PRODOTTI DIRETTAMENTE DA NAPOLEON GRILL

NAPOLEON
ESPERTI IN GRIGLIATE A GAS E INFRAROSSI

FRIGO E CANTINETTE

JG 22 AX FRIGO
DIMENSIONI:
45,5 x 59 x 55,7 cm
alt. | largh. | prof.

MONO
temperatura 5° - 18°

JG 48 ADX CANTINETTA
DIMENSIONI:
89,5 x 59 x 55,7 cm
alt. | largh. | prof.

DOPPIA
temperatura 5° - 10° e 10°-18

QUESTI ARTICOLI NON SONO PRODOTTI DIRETTAMENTE DA NAPOLEON GRILL

CANTINETTE AD INCASSO

NAPOLEON®

LIZZY CT 145 CANTINETTA

DIMENSIONI:
97,5 x 120 x 75 cm
alt. | largh. | prof.

DOPPIA
temperatura 5° - 10° e 10°-18

QUESTI ARTICOLI NON SONO PRODOTTI DIRETTAMENTE DA NAPOLEON GRILL

NAPOLEON
ESPERTI IN GRIGLIATE A GAS E INFRAROSSI

CANTINETTE

JG 168 AD CANTINETTA

DIMENSIONI:
180 x 59 x 68 cm
alt. | largh. | prof.

DOPPIA
temperatura 5° - 10° e 10°-18

QUESTI ARTICOLI NON SONO PRODOTTI DIRETTAMENTE DA NAPOLEON GRILL

FRIGO

NAPOLEON®

N370-0361-1

ANTA SINGOLA AD INCASSO

N370-0503-1

ANTA DOPPIA GRANDE AD INCASSO

N370-0502

ANTA DOPPIA PICCOLA AD INCASSO

10 YEAR LIMITED WARRANTY

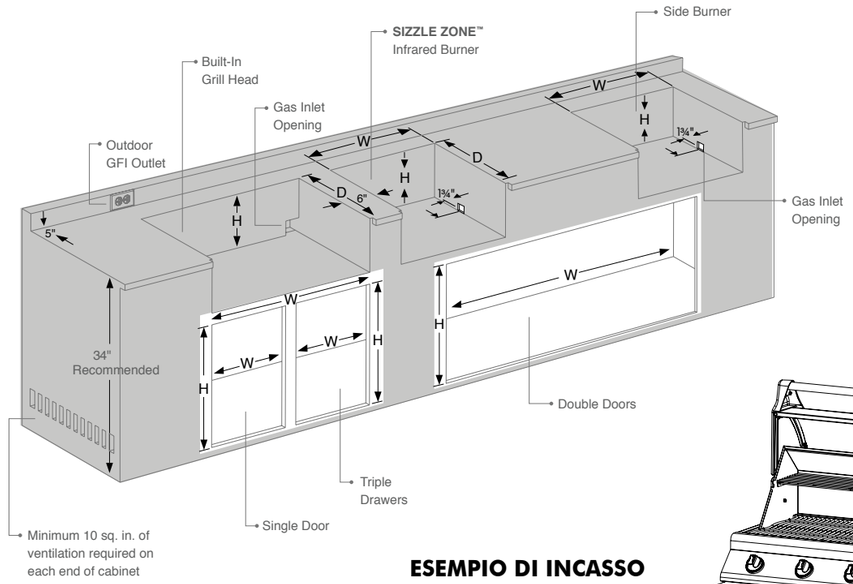

ESEMPIO DI INCASSO

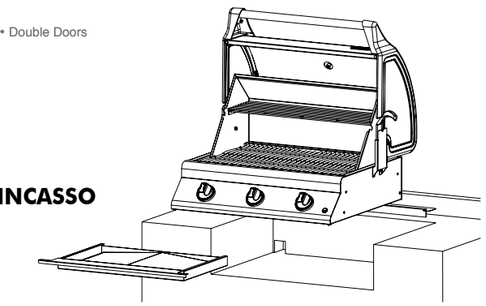

NAPOLEON® EXCLUSIVE FEATURES

NAPOLEON® ESPERTI IN GRIGLIATE A GAS E INFRAROSSI

COMPONENTI INCASSO IN MURATURA

NAPOLEON® EXCLUSIVE FEATURES

COMPONENTI INCASSO IN MURATURA

NAPOLEON®

MODULO PRO825
BI IM-UGC 825
DIMENSIONI:
150 x 61 x 89 *cm*
largh. I lungh. I alt.

MODULO PRO665
BI IM-UGC 665
DIMENSIONI:
113,5 x 61 x 89 *cm*
largh. I lungh. I alt.

MODULO PRO500
BI IM-UGC 500
DIMENSIONI:
88 x 61 x 89 *cm*
largh. I lungh. I alt.

MODULO LEX605
BI IM-UGC 605
DIMENSIONI:
103 x 61 x 89 *cm*
largh. I lungh. I alt.

MODULO LEX485
BI IM-UGC 485-1
DIMENSIONI:
88 x 61 x 89 *cm*
largh. I lungh. I alt.

IM-45T
ANGOLARE 45°
DIMENSIONI:
88 x 61 x 89 *cm*
largh. I lungh. I alt.

10 YEAR LIMITED WARRANTY

NAPOLEON® EXCLUSIVE FEATURES

NAPOLEON®
ESPERTI IN GRIGLIATE A GAS E INFRAROSSI

SISTEMA MODULARE OASIS BBQ

CASSETTIERA DOPPIA
BI IM-2DC
DIMENSIONI:
61 x 61 x 89 *cm*
largh. I lungh. I alt.

MODULO UNIVERSALE
BI IM-UDC
DIMENSIONI:
61 x 61 x 89 *cm*
largh. I lungh. I alt.

MODULO PATUMIERA
BI IM-WDC
DIMENSIONI:
61 x 61 x 89 *cm*
largh. I lungh. I alt.

MODULO PORTA BOMBOLA
BI IM-UTC
DIMENSIONI:
61 x 61 x 89 *cm*
largh. I lungh. I alt.

CASSETTIERA TRIPLA
BI IM-3DC
DIMENSIONI:
61 x 61 x 89 *cm*
largh. I lungh. I alt.

PANNELLO TERMINALE
BI IM-CEP
DIMENSIONI:
61 x 5 x 79 *cm*
largh. I lungh. I alt.

10 YEAR LIMITED WARRANTY

NAPOLEON® EXCLUSIVE FEATURES

SISTEMA MODULARE OASIS

NAPOLEON®

BIPRO500RB

DIMENSIONI:
78 x 52 x 23 cm
largh. I lungh. I alt.

BIPRO665RB

DIMENSIONI:
97 x 52 x 23 cm
largh. I lungh. I alt.

BIPRO825RBI

DIMENSIONI:
133 x 52 x 23 cm
largh. I lungh. I alt.

BILEX485RB

DIMENSIONI:
76 x 54 x 19 cm
largh. I lungh. I alt.

BILEX605RBI

DIMENSIONI:
93 x 54 x 19 cm
largh. I lungh. I alt.

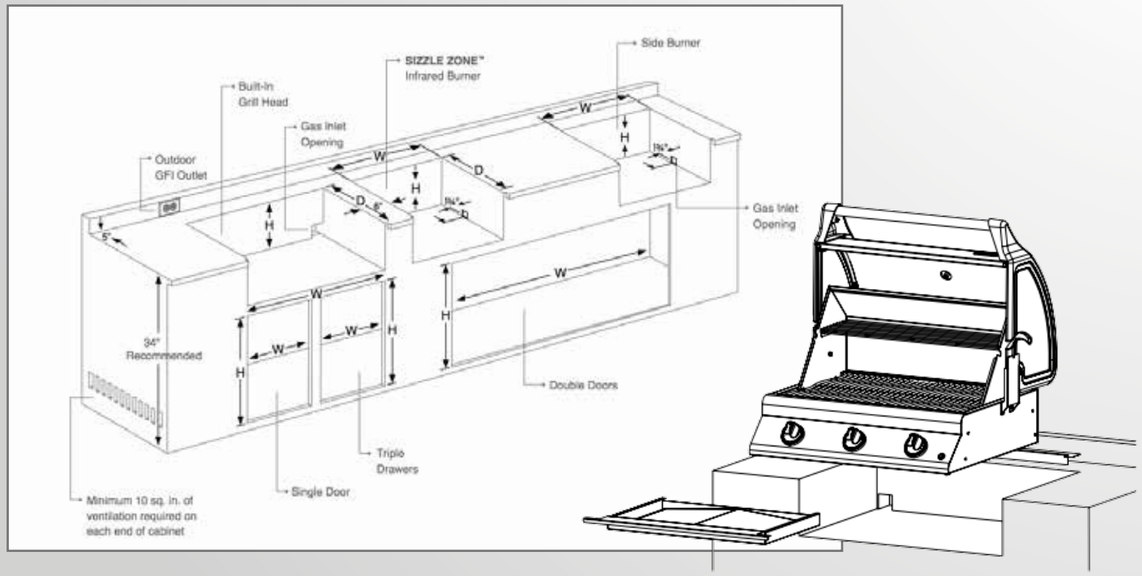

SCHEDA TECNICA
BBQ

FHM604

DIMENSIONI:
55 x 48 x 3 cm
largh. I lungh. I alt.

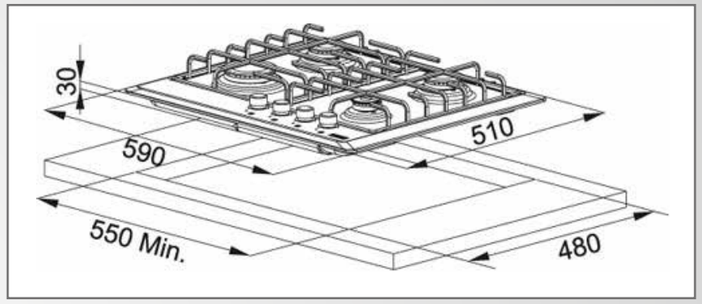

FHM301

DIMENSIONI:
25 x 48 x 3 cm
largh. I lungh. I alt.

FHM302

DIMENSIONI:
25 x 48 x 3 cm
largh. I lungh. I alt.

N370-0504 DE

DIMENSIONI:
32 x 42 x 11,5 cm
largh. I lungh. I alt.

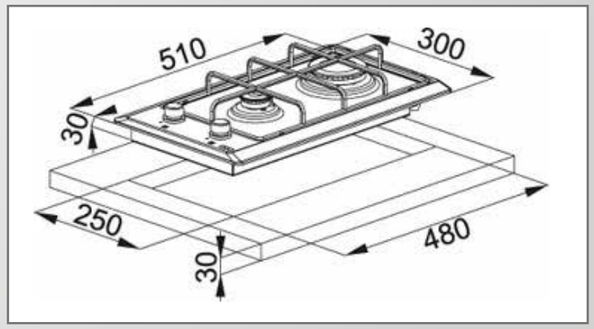

SCHEDA TECNICA
FUOCHI

Armonia AMX 611-L
Inox satinato

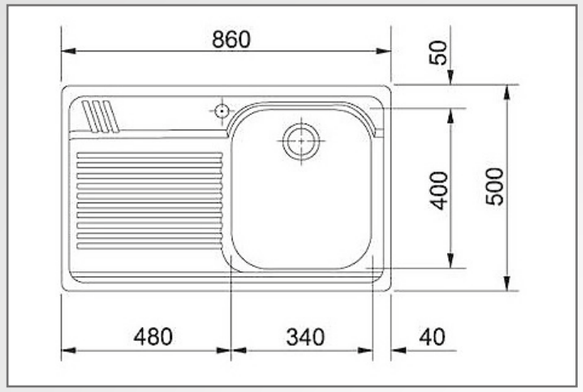

Armonia AMX 610
Inox satinato

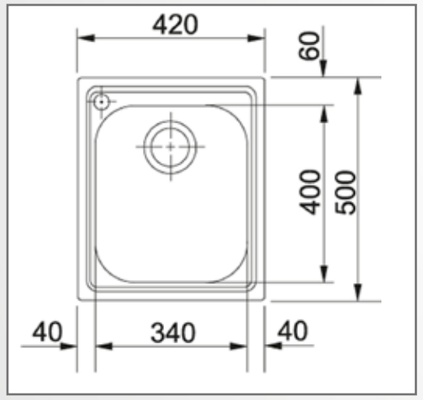

Rotondo RAX 610-38
Inox satinato

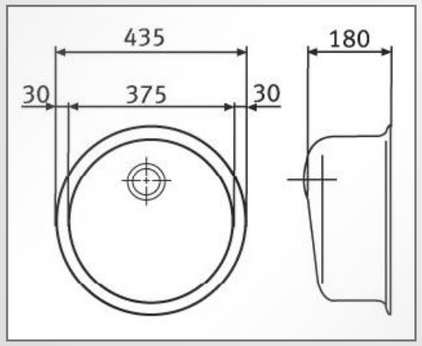

SCHEDA TECNICA
LAVABI AD INCASSO

51873 Lounge Canna
girevole Cromato

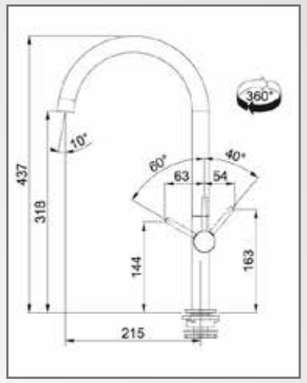

77706 Lounge Doccia
Professionale Cromato

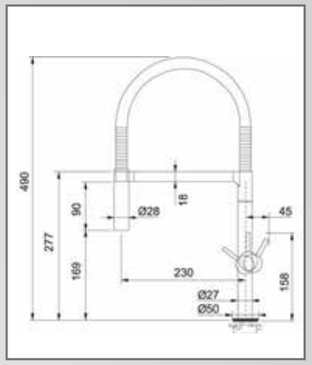

80642 Novara Eco
Doccia Cromato

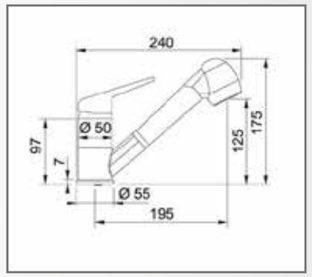

80641 Novara Eco
Canna girevole Cromato

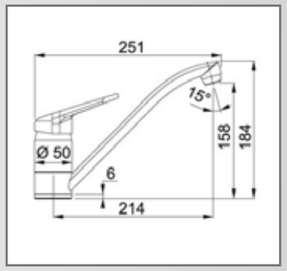

56201 Acciaio inox
Atlas Inox satinato

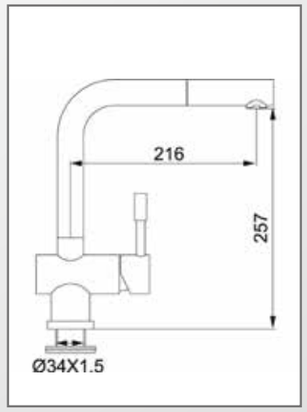

SCHEDA TECNICA
MISCELATORI

ESCLUSIVA NAPOLEON®

PPI

67732
Vassoio carbonella

56018
Piastra INOX UNIVERSALE

56003
Padella in ghisa

70009
Supporto costine PRO

56019
Supporto costine

56024
Supporto pollo con wok

70060
Kit pressa hamburger

70008
Pizza Stone

70001
Pizza Stone + Rotella

70000
Pizza Stone set

NAPOLEON
ESPERTI IN GRIGLIATE A GAS E INFRAROSSI

ACCESSORI

NEW

70044
Ollare scalda vivande

70003
Spatola Pizza PRO

67034 - Asse aromatica al cedro per grigliare
67035 - Asse aromatica al melo per grigliare

67001/2/3/1/5/7
Legnetti aromatici da affumicare

67011/2/3/5
Affumicatore INOX PRO

67020
Kit affumicatore + essenze

NEW

64000
Cestello INOX girarrosto

70012
Tagliere + 2 ciotole INOX

NEW

70039
Tagliere PRESIDENT

NEW

70042
Set ciotole INOX 3 pz

70028
Wok INOX c/manico

70004
Macina Pepe

ACCESSORI

NAPOLEON®

55015
Pinza Autolook

55011
Pinza Easylock Pro

55024
Pinza di precisione

70010
Spatola PRO

70017
Spatola larga PRO INOX

70040
Spatola flessibile

55019
Spatopinza INOX pro

70037
Set 4 pz PRESIDENT

70036
Set 3 pz PRESIDENT

70034
Set 3 pz PRO

70032
Set 3 pz NAPOLEON

70033
Set 2 pz PRO

NAPOLEON®
ESPERTI IN GRIGLIATE A GAS E INFRAROSSI

ACCESSORI

70024
Set 3 pezzi TQ285

55009
Pennello silicone rosso

55005
Pennello Silicone PRO

55028
Siringa PRO INOX

70041
Set forchette 8 pz per mais

70043
Artigli per barbecue

55202
Coltello Chef PRO INOX

55204
Inteneritore per carne

70077
termometro a doppia sonda Bluetooth *

70078
Doppia sonda aggiuntiva per art. 70077

70006
Termometro digitale Wireless

61010
Termometro digitale

* gestione da smartphone con applicazione ACCU-PROBE

ACCESSORI

NAPOLEON®

70021
Luce Led universale 2 pezzi

70020
Luce Led universale 1 pezzo

62135
Grembiule ignifugo PRO

62012
Spazzola ottone

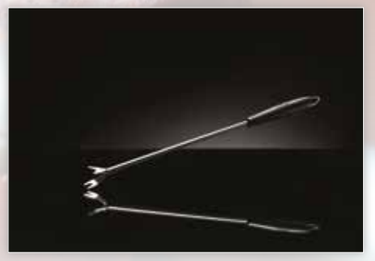

62031
Raschia griglia INOX

62121
Sollevatore griglie

62131
Grembiule cotone nero

62150
Tovaglietta Napoleon

62145
Guanto Ignifugo 1 pezzo

62007
Leccarda raccolta 5pz.

62008
Contenitore alluminio grande

62002
Spazzola per il grill

68001
Tappeto Ignifugo

62009
Spazzola INOX triangolare

62035
Spazzola INOX PRO

62005
Spazzola Venturi per bruciatori

70007
Ricambio Spazzola INOX PRO 2PZ

10234
Pulitore 3 in 1

62118
Spazzola legno NAP griglia INOX

62028
Spazzola legno griglia ghisa NAP

62013
Spazzola triangolare

10235
Crema lucida acciaio

10236
Pulitore Inox

10000
Pasta Polish Franke

NAPOLEON® EXCLUSIVE FEATURES

ACCESSORI

N305-0063
Griglia Ghisa LE

N305-0058
Griglia LE/LEX INOX

Z305-0003K
Griglia Ghisa Triumph

Z305-0005
Griglia Ghisa Piccola Triumph

Z100-0003
Bruciatore Princ. Triumph

Z100-0036
Bruciatore Princ. LE/LEX

N100-0048
Bruciatore Princ. Pro/Prestige

Z305-0009
Diffusori Calore Inox Triumph

Z305-0057
M01 Diffusori Calore Inox Le/Lex

Z305-0082
Diffusori Calore Inox Pro/Prestige

Z080-0002
Deflettori Inox T325

Z080-0014
Deflettori Inox T410

Z080-0015
Deflettori Inox T495

Z080-0202
Deflettori Inox LE/LEX

NAPOLEON
ESPERTI IN GRIGLIATE A GAS E INFRAROSSI

RICAMBI

1 RECLAMI E GARANZIE*: i prodotti venduti sono garantiti per la durata e secondo le modalità previste dalla legge: i termini di garanzia sono specificati nel manuale di uso e manutenzione a corredo del prodotto.
non rientrano nella garanzia quei difetti e/o malfunzionamenti che dipendono dal cattivo uso dei prodotti, da insufficiente manutenzione, o dalla collocazione in ambienti non idonei. Eventuali contestazioni dovranno essere fatte direttamente alla Ditta entro 8 giorni dal ricevimento del prodotto. Viene espressamente convenuto che eventuali contestazioni non danno diritto al compratore di sospendere o ritardare i pagamenti.

2 TERMINI DI CONSEGNA: i termini di consegna sono dati a titolo indicativo.
Il termine minimo di consegna del prodotto a magazzino è di 5 giorno lavorativi a decorrere dalla data di ricevimento della conferma d'ordine. In nessun caso l'inadempienza ti questo termine minimo, potrà dare luogo al versamento di indennità o penalità da parte di Verdearredo srl.

3. PREZZI: il prezzo IVA ESCLUSA al rivenditore viene comunicato a titolo indicativo: ci riserviamo il diritto di modificare o sopprimere prezzi e modelli senza preavviso.
In caso di fornitura occasionale verrà applicato al prezzo indicato + 10%. In caso di pagamento anticipato alla conferma ordine sconto cassa 3%.

4. ORDINI: per inoltro ordini si prega di utilizzare la mail **ordini@napoleongrills.it** per barbecue ed accessori, la mail **service@napoleongrills.it** per ricambi e richieste di garanzia. Richieste inoltrate ad altre mail NON verranno processate.

5. RESI MERCE: ritorni di merce saranno accettati solo se relativi a sostituzioni effettuate o se preventivamente concordati e autorizzati. L'obbligo di sostituzione si limita alla merce, o parte di essa, non conforme all'ordine. In ogni caso l'acquirente non ha diritto a risarcimento danni, rimborso spese o a sospensioni dei termini di pagamento.

6. FORO: per qualsiasi azione o controversia è competente il foro di Parma.

7. COSTO TRASPORTO: + 5% escluso Sicilia/Sardegna/Calabria,
+ 10% Sicilia/Sardegna/Calabria.

8. SPESE ACCESSORIE: imballo € 8,00.

CONDIZIONI DI VENDITA E GARANZIA

NAPOLEON®

PREZZO MINIMO AL PUBBLICO IVA COMPRESA

PRESTIGE

P500RSIB INOX	P500RSIB NERO	P500RSIB INOX METANO
€ 2.420,00	€ 2.420,00	€ 2.420,00

PRESTIGE professional

PRO500RSIB	PRO500RSIB METANO	PRO665RSIB	PRO825RSIB
€ 3.450,00	€ 3.450,00	€ 4.850,00	€ 6.980,00

PRESTIGE incasso

BIPRO500RBP	BIPRO500RB METANO	BIPRO665RBP	BIPRO665RB METANO
€ 3.000,00	€ 3.000,00	€ 4.070,00	€ 4.070,00

BIPRO825RBIP
€ 5.300,00

Serie carbonella

AS300K	NK22CK-L	PRO22K-L	NK22CK-C
€ 540,00	€ 275,00	€ 430,00	€ 590,00

Serie portatili

TQ285	TQ285X	PRO285	STAND-PRO285
€ 390,00	€ 520,00	€ 445,00	€ 170,00

PREZZO MINIMO AL PUBBLICO IVA COMPRESA

Serie LEX

LEX485RSIB	NEW LEX485RSIBPK	LEX730RSIB	LEX605RSIB
€ 2.020,00	€ 2.020,00	€ 2.860,00	€ 2.475,00

Serie LEX incasso

BILEX485RB	BILEX605RBI
€ 1.300,00	€ 1.980,00

Serie LE

LE485RSIBPK	LE485RSIB	LE485RSIBN METANO
€ 1.700,00	€ 1.700,00	€ 1.700,00

TRIUMPH

T325SB	T410SB	T495SB
€ 655,00	€ 790,00	€ 970,00

ROGUE

NEW R365SIBPK	R425SIB	NEW R425SIBPK	R425SB
€ 1.100,00	€ 1.370,00	€ 1.370,00	€ 945,00

NAPOLEON
ESPERTI IN GRIGLIATE A GAS E INFRAROSSI

PER UNA BISTECCA PERFETTA - Quando acquistate una bistecca di grandi dimensioni, sceglietene una con spessore uniforme di circa 3,5 cm. Assicuratevi che il taglio sia dei migliori, con venature che assicureranno la tenerezza della carne. Quanto migliore sarà la qualità della carne, tanto migliore sarà la vostra bistecca. Per creare velocemente un condimento, ravvivate una comune salsa per BBQ aggiungendo peperoncini finemente affettati, uno spruzzo di salsa Worcestershire e uno di aceto, un po' di cipolla e aglio sminuzzati, oppure siate creativi e inventate voi una nuova salsa!

digigraphparma.it

NAPOLEON®
GOURMET GRILLS

Italy
Verdearredo S.r.L.
Via La Spezia 168/b
43125 Parma
Phone: +39 0521 825425
Fax: +39 0521 989635

info@napoleongrills.it
www.napoleongrills.it

Rivenditore Autorizzato

CE